ЭЛЕМЕНТ

Инструкция монтажа установки Элемент Стандарт ПЛЮС-4

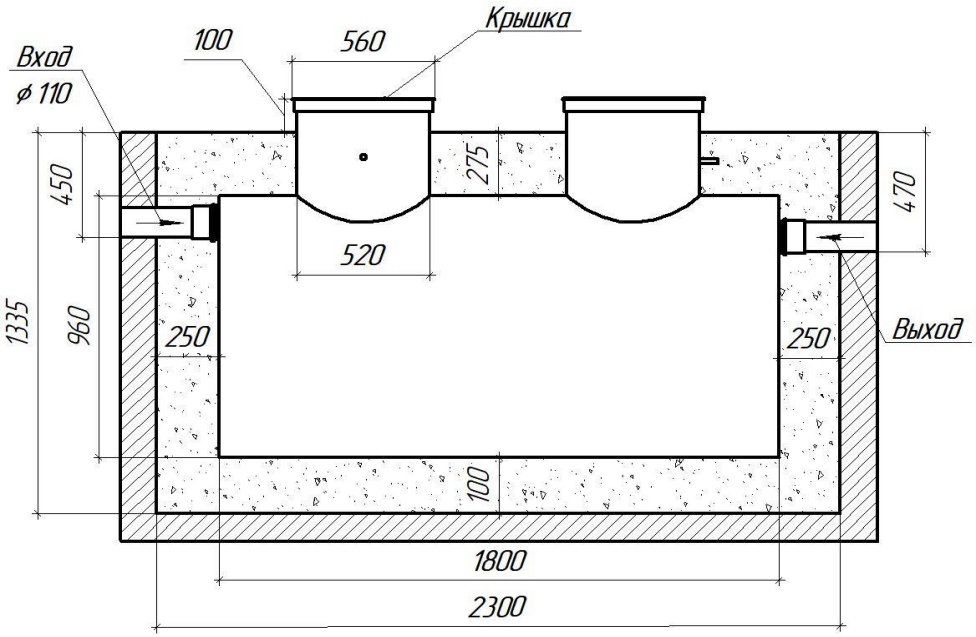

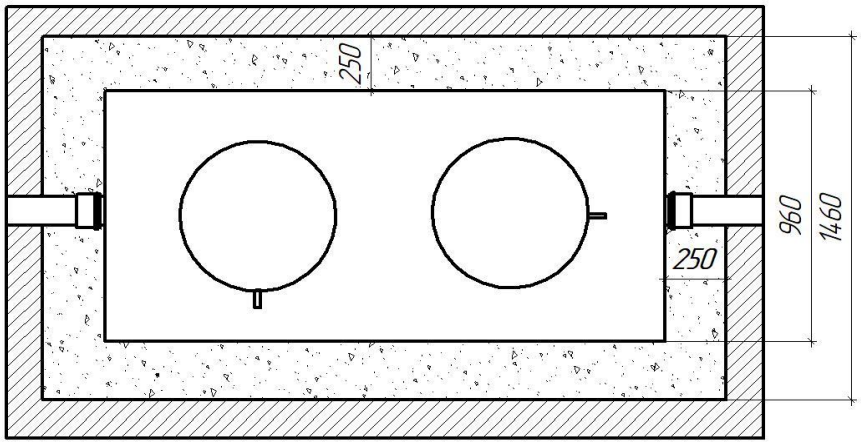

Параметры станции:

L длина	w ширина	d корпуса	h станции
1800	960	955	1335

Порядок проведения монтажных работ:

1. Разработка котлована 1,5 x 2,3 м глубиной 1,3 м
2. Устройство песчаной подушки на дне котлована толщиной 10 см.
3. Установка станции в котлован на песчаную подушку.
4. Монтаж входного и выходного патрубков.
5. Обратная засыпка котлована -
   осуществляется параллельно с заполнением станции водой,
   на высоту выходящего патрубка (вода в целях пригруза);
   засыпается песком либо отсевом, при этом отсыпка начинается
   с добавлением цемента для получения Цементно-песчаной смеси
   в пропорции 5:1 и отсыпается на высоту 0,9 м
   далее отсыпается без добавления цемента.

В случае стабильности грунтов и отсутствия высоких грунтовых вод, допускается обратная отсыпка без добавления цемента.

Необходимый материал:

3,19 м3	Песок строительный или отсев
475 кг	Цемент (Марка 400 - 500)
1,18 м3	Вода (Для заполнения станции в качестве пригруза)

Необходимые работы:

4,5 м3	Объем выборки грунта
2,2 м3	Смешивание песка и цемента для получения смеси ЦП
3,09 м3	Обратная засыпка ЦПС и песка строительного